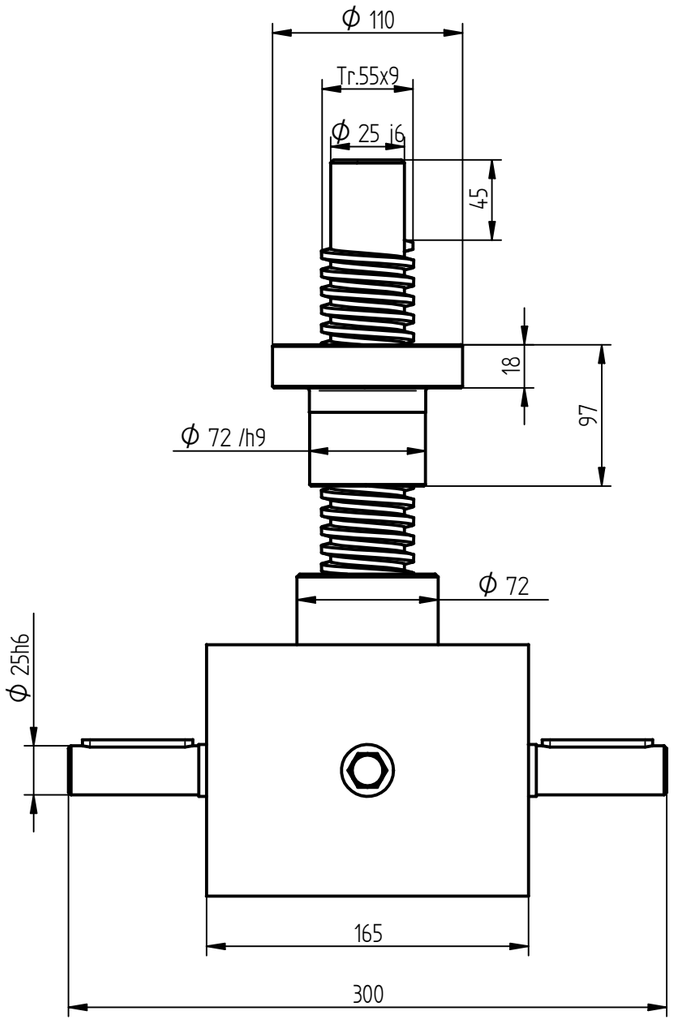
ϕ 110
Tr.55x9
ϕ 25 j6
45
18
97
ϕ 72 /h9
ϕ 72
ϕ 25h6
165
300

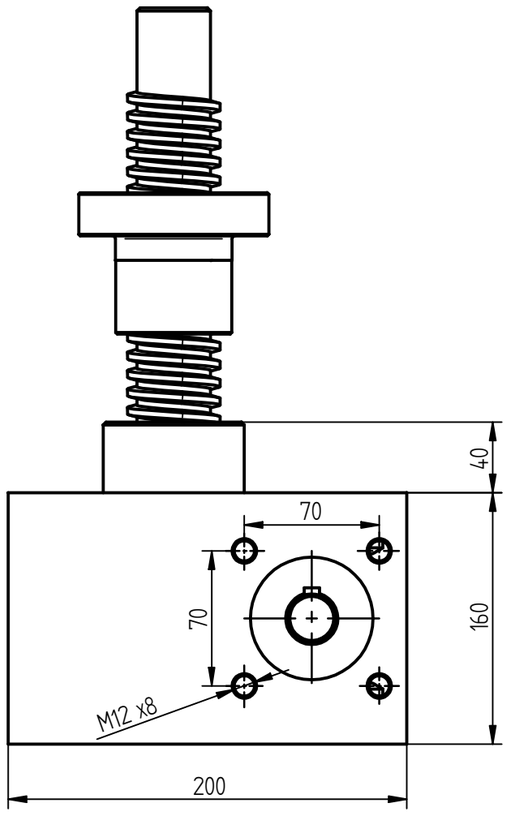
40
70
70
160
M12 x8
200

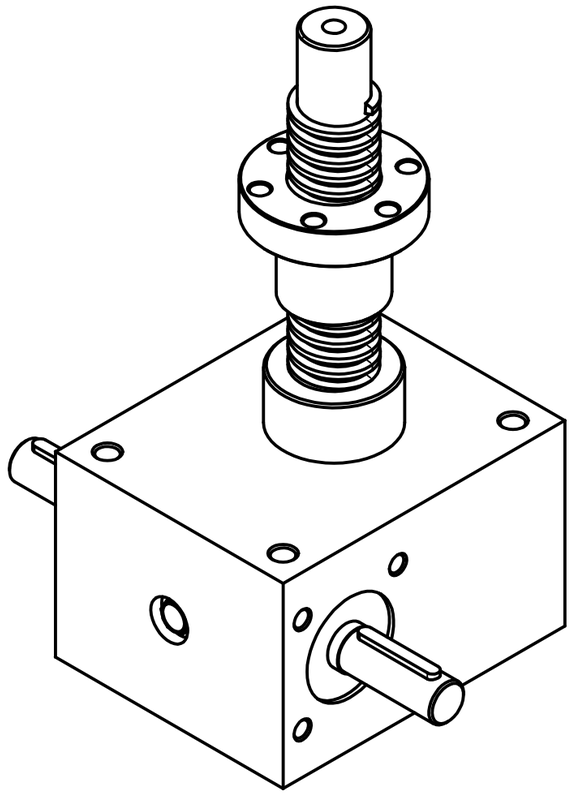

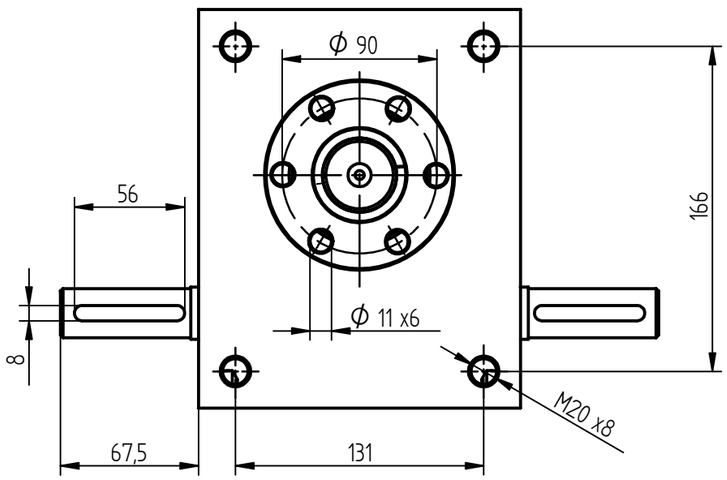
ϕ 90
56
166
ϕ 11 x6
8
M20 x8
67,5
131